FICHE PRODUIT **DALLE CELTYRAM 100X49X12**	Code : **C104298**	Groupe article : **EAU**	CELTYS	Page: 1/1
	Dessiné le : **21/04/16**	Par : **NG**		DT4000.1 du 22/06/12
	Version du : **07/10/12**	Version : **1**		
	Référence à la norme : **NF EN 1339**			
Utilisation : **REVÊTEMENT DE SOLS : CLASSE U25**	Tolérance générale ± **0,5** sauf indications	Poids : **140 kg/u**		

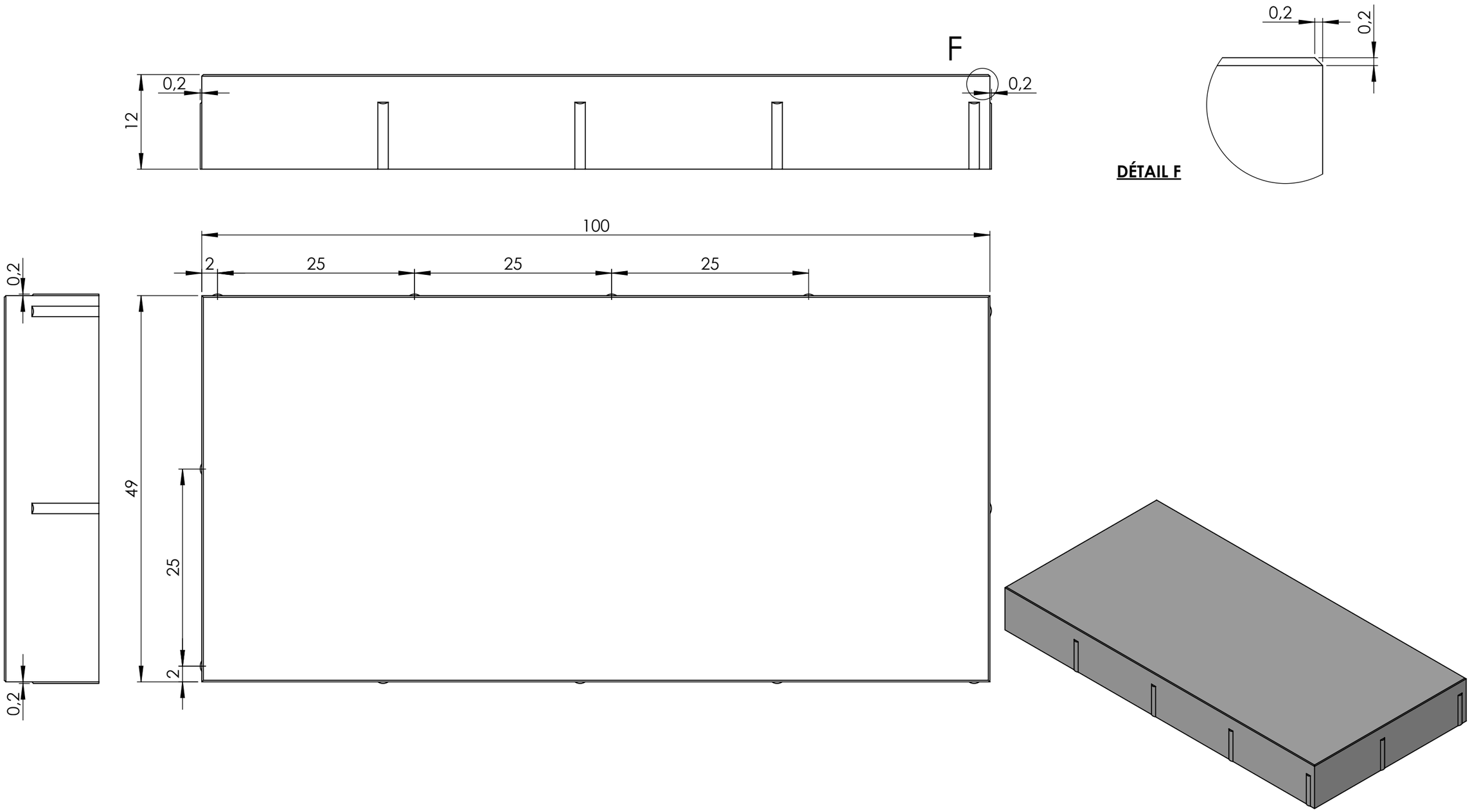

Ce document est notre propriété et ne peut être ni reproduit ni communiqué à des tiers sans notre autorisation.

FICHE PRODUIT

DALLE CELTYRAM 100X49X12 POLIE

Code : **C104298**	Groupe article : **EAU**		
Dessiné le : **21/04/16**	Par : **NG**		
Version du : **07/10/12**	Version : **1**		
Référence à la norme : **NF EN 1339**			
Utilisation : **REVÊTEMENT DE SOLS : CLASSE U25**	Tolérance générale ± **0,5** sauf indications	Poids : **140 kg/u**	

CELTYS

Page: 1/1

DT4000.1
du 22/06/12

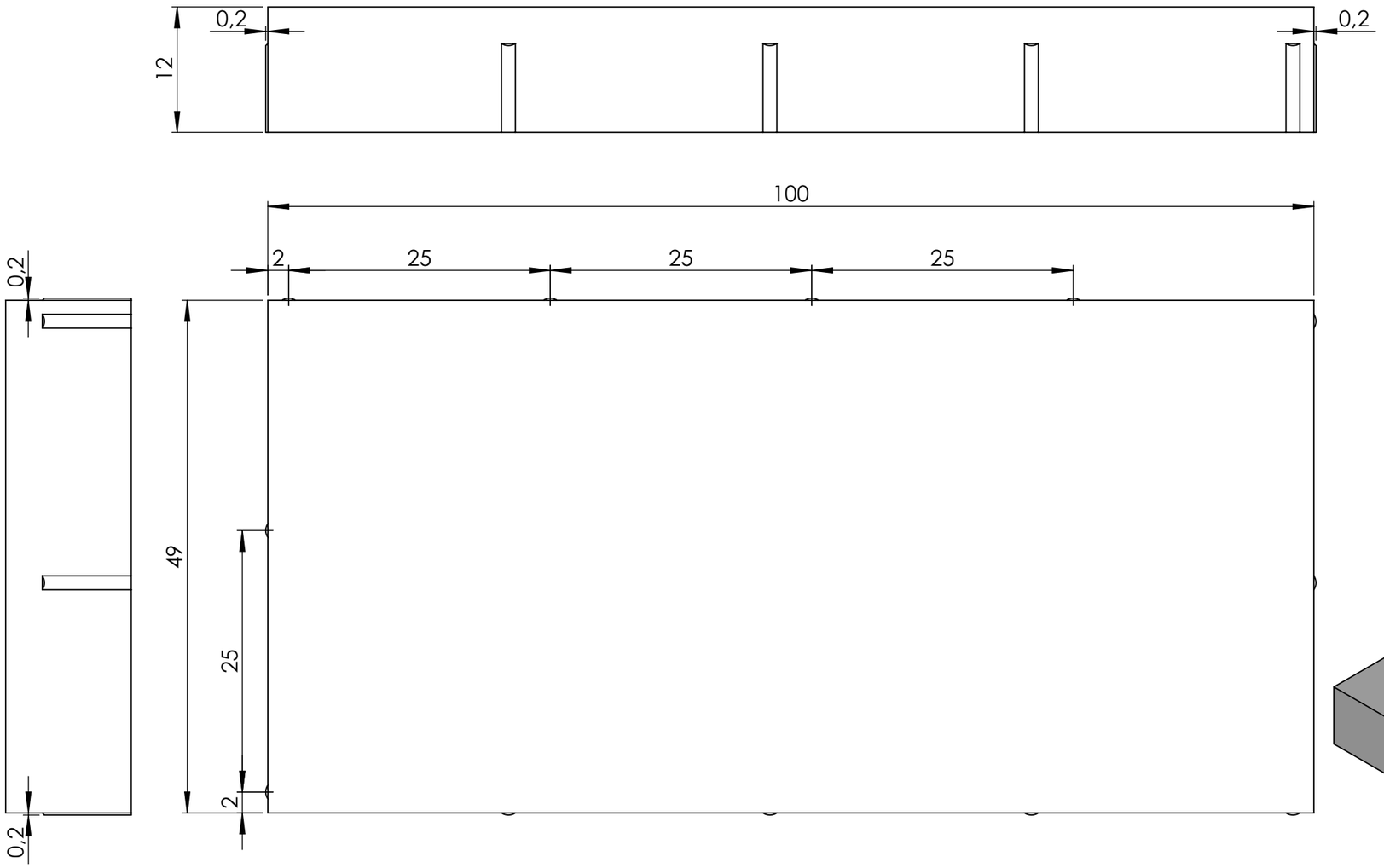

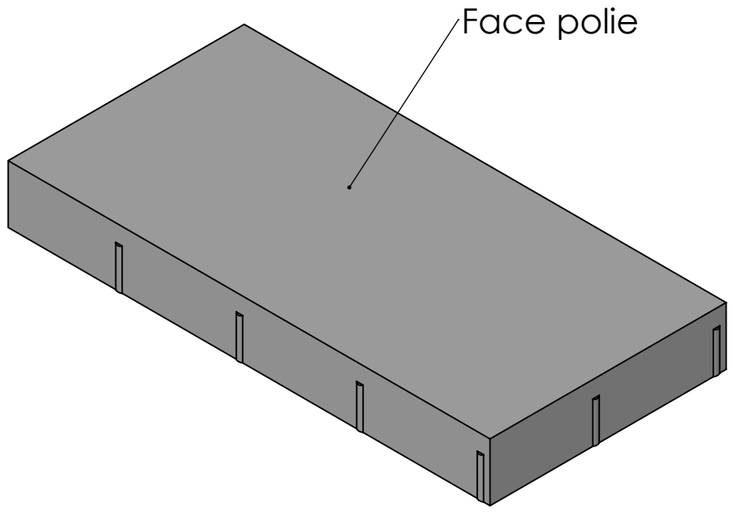

Ce document est notre propriété et ne peut être ni reproduit ni communiqué à des tiers sans notre autorisation.